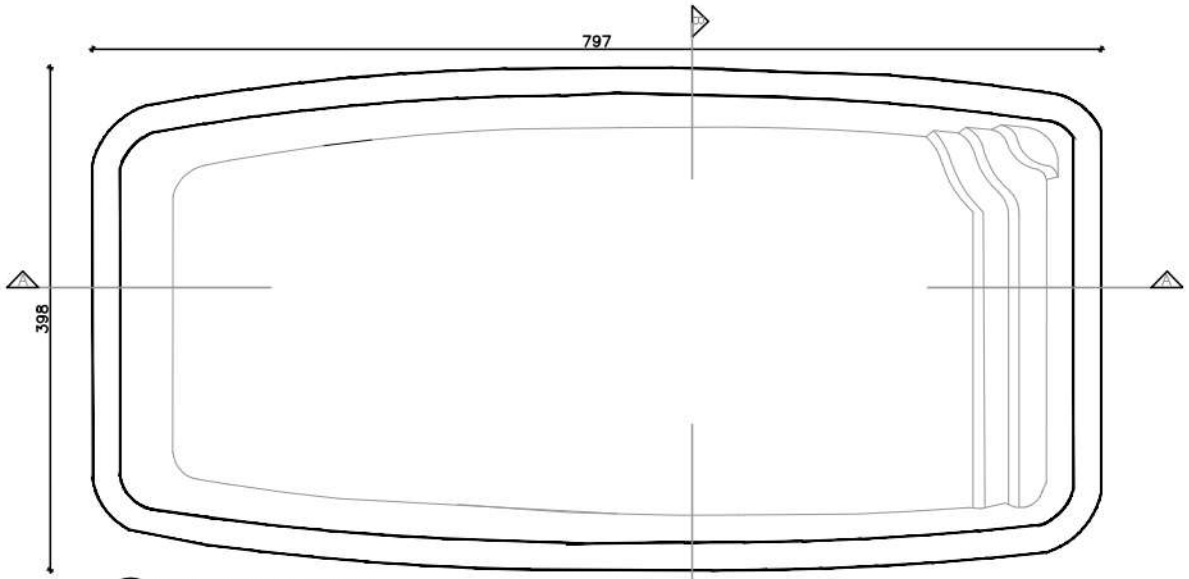

1 PLANTA BAIXA

Legenda: Modelo Toliman 7,97x3,98x1,40m

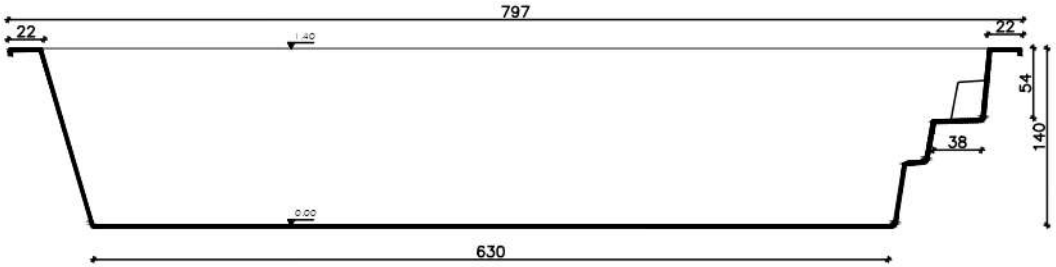

2 CORTE AA

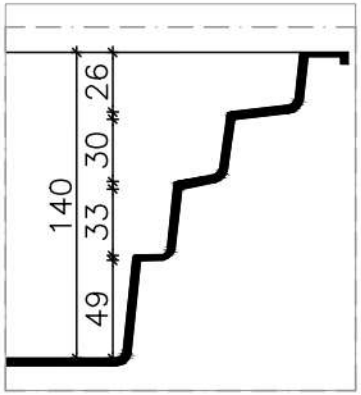

4 DETALHE CORTE AA

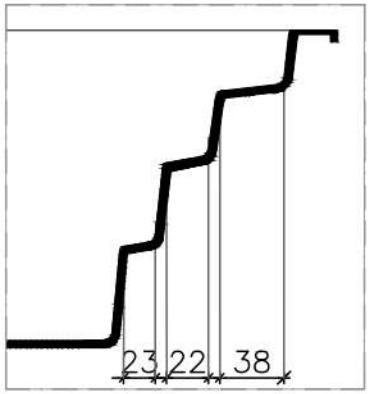

5 DETALHE CORTE BB

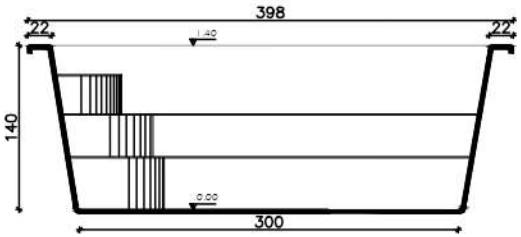

3 CORTE BB

*NOTAS:
- Medidas em centímetros
- Sem escala

LINHA CORONA
CROQUI PISCINA DENEB
DIMENSÕES EXTERNAS:
7,97X3,98X1,40M

DATA
OUTUBRO/2021